Electrolux PROFESSIONAL

Modulare Großküchengeräteserie Unterbau 500mm, einseitige Bedieneung, GN

Technisches Datenblatt
ARTIKEL #
MODELL #

NAME #

SIS #

AIA #



588641 (MB1NCAEOOO) thermaline 85 - 500 mm OPEN BASE, GN CONFORM - 1SIDE OPERATION

Kurzbeschreibung

Artikel Nr.

500 mm langer offener Unterschrank zum Lagern von Töpfen, Pfannen, Blechen etc. mit hygienischem Design und gerundeten Ecken. Konstruktion gemäß DIN 18860_2 mit 70 mm zurückgesetztem Sockel. Innerer Tragerahmen aus 2 mm und 3 mm Chromnickelstahl 1.4301 für besondere Stabilität. 2 mm Deckplatte aus Chromnickelstahl 1.4301. Konstruktion mit ebenen, reinigungsfreundlichen Flächen. Durch das THERMODUL-Verbindungssystem entsteht bei Aufstellung der Geräte nebeneinander eine fugenlose Arbeitsplatte, und das Eindringen von Schmutz wird verhindert. Offener Schrankraum geeignet zur Aufnahme von GN 1/1 Behältern.
IPX5 Strahlwasserschutz. Konfiguration: Einseitige Bedienung.

Hauptmerkmale

- Alle wesentlichen Komponenten sind leicht von vorn zugänglich
- [NOT TRANSLATED]

Konstruktion

- Stauraum im Unterbaur zur Aufnahme von GN 1/1 Behältern.
- Spritzschutz: IPX5
- 2 mm Deckplatte aus Chromnickelstahl 1.4301.
- Flache Oberflächenkonstruktion mit minimalen verdeckten Bereichen zur einfachen Reinigung aller Oberflächen
- Gerundete Ecken und Kanten für leichte Reinigung.
- Selbsttragende Konstruktion.

Optionales Zubehör

• CNS-Frontblende, 500 mm Länge	PNC 912631	❑
• CNS-Seitensockelblenden links und rechts, für Wandaufstellung, 850 mm Länge	PNC 912659	❑
• CNS-Seitensockelblenden links und rechts, für Aufstellung Rücken an Rücken, 1700 mm Länge	PNC 912662	❑
• CNS-Seitenwand rechts, 12,5 mm	PNC 913003	❑
• CNS-Seitenwand links, 12,5 mm	PNC 913004	❑
• Gelochtes Bord für Wärmeschränke und Unterschränke (einseitige Bedienung TL80-85-90 und beidseitige Bedienung für TL80)	PNC 913233	❑
• Verstärkte Seitenwand links, nur in Verbindung mit Seitenbord, für Wandaufstellung	PNC 913261	❑
• Verstärkte Seitenwand rechts, nur in Verbindung mit Seitenbord, für Wandaufstellung	PNC 913262	❑
• Rostführungen	PNC 913279	❑
• - NOT TRANSLATED -	PNC 913670	❑
• - NOT TRANSLATED -	PNC 913686	❑

Genehmigung:

Modulare Großküchengeräteserie Unterbau 500mm, einseitige Bedieneung, GN

Front

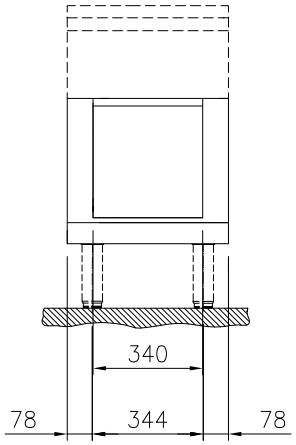

Seite

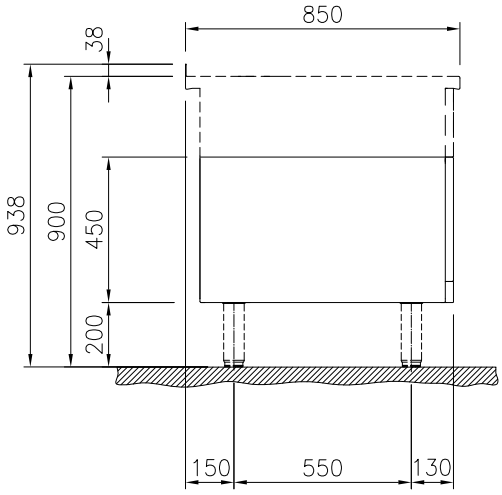

oben

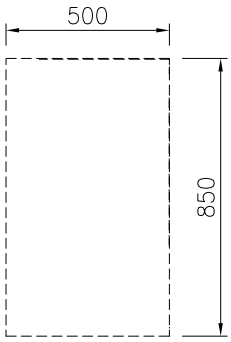

Schlüsselinformation

Außenabmessungen, Länge:	
588641 (MB1NCAEOOO)	500 mm
Außenabmessungen, Tiefe:	850 mm
Außenabmessungen, Höhe:	450 mm
Nettogewicht:	18 kg

Das Unternehmen behält sich das Recht auf Änderungen der Spezifikation vor.